第３２回全日本ジュニアバドミントン選手権大会

2013.09.14　いしかわ総合スポーツセンター

種目	ジュニアの部				ジュニア新人の部	
	男子単	男子複	女子単	女子複	男子単	女子単
参加数	73	54	78	54	109	111
優　勝	常山 幹太 （大　阪）	下農 走 常山 幹太 （大　阪）	大堀 彩 （福　島）	川島 里羅 尾﨑 沙織 （埼　玉）	奈良岡 功大 （青　森）	水井 ひらり （福　島）
準優勝	古賀 穂 （福　島）	渡辺 勇大 三橋 健也 （福　島）	山口 茜 （福　井）	大堀 彩 東野 有紗 （福　島）	吉田 昇永 （青　森）	吉川 真白 （香　川）
３　位	桐田 和樹 （山　口）	古賀 穂 西 豊 （福　島）	仁平 菜月 （福　島）	荒木 茜羽 志田 千陽 （青　森）	日光 駿 （埼　玉）	由良 なぎさ （福　島）
	下農 走 （大　阪）	玉手 勝輝 中田 政秀 （埼　玉）	荒木 茜羽 （青　森）	山口 茜 鈴木 咲貴 （福　井）	金子 真大 （福　島）	高橋 明日香 （福　島）
５　位	三橋 健也 （福　島）	西方 優馬 下川 大樹 （埼　玉）	荒木 萌恵 （千　葉）	山田 千晴 山中 芹里 （京　都）	高上 麟龍 （福　島）	森 沙耶 （熊　本）
	渡邉 航貴 （埼　玉）	疋田 聖也 曽根 雄太 （大　阪）	川上 紗恵奈 （福　島）	仲井 由希乃 谷澤 安衣 （東　京）	小本 大佑 （熊　本）	永井 瀬雰 （福　島）
	玉手 勝輝 （埼　玉）	嶋 崇志 西嶋 眞太郎 （石　川）	川島 里羅 （埼　玉）	石上 加奈子 横山 恵里香 （兵　庫）	筑後 恵太 （福　島）	山口 萌 （東　京）
	渡辺 勇大 （福　島）	坂口 拓未 中原 拓也 （鳥　取）	齋藤 栞 （埼　玉）	辻 瑞貴 矢上 璃奈 （山　口）	中島 圭寿 （福　岡）	林 樂 （埼　玉）
９　位	小林 大吾 （福　島）	小森園 隆平 山下 京 （宮　崎）	尾﨑 沙織 （埼　玉）	伊達 はるか 毛利 未佳 （佐　賀）	蝦夷森 駿 （北北海道）	多田羅 万槻子 （香　川）
	武石 優斗 （南北海道）	水谷 希純 西坂 昇 （福　岡）	清水 望 （埼　玉）	中村 幸 山森 真凛 （富　山）	中山 裕貴 （埼　玉）	齋藤 夏 （埼　玉）
	疋田 聖也 （大　阪）	上村 賢 山﨑 慎也 （千　葉）	海老原 詩織 （栃　木）	有川 友理奈 小沼 みなみ （千　葉）	深田 崇人 （南北海道）	平野 紗妃 （福　岡）
	小川 桂汰 （埼　玉）	三浦 將誓 馬屋原 大樹 （青　森）	川島 美南 （埼　玉）	中野 愛美 重田 美空 （福　岡）	鈴木 雄治 （埼　玉）	小西 春七 （福　岡）
	唐津 駿 （兵　庫）	塚本 光希 武石 優斗 （南北海道）	十河 茉由 （香　川）	小田 菜摘 上杉 夏美 （広　島）	矢島 浩司 （岐　阜）	松岡 真那 （福　岡）
	菅 康太 （香　川）	小西 崇之 上原 健太 （滋　賀）	鈴木 いよ乃 （宮　城）	片桐 悠夏 桶田 彩乃 （千　葉）	谷口 諒真 （石　川）	森川 紗彩華 （岡　山）
	牧野 桂大 （福　井）	髙橋 歩夢 菅原 栄史 （宮　城）	濱北 もも （福　島）	大久保 愛美 関町　公美子 （栃　木）	森田 新太郎 （宮　崎）	明地 七海 （大　阪）
	上村 賢 （千　葉）	桐田 和樹 吉崎 志遠 （山　口）	松山 奈未 （福　岡）	曽根 夏姫 二村 ひとみ （青　森）	長友 壮志 （山　口）	岩永 鈴 （山　口）

第３２回全日本ジュニアバドミントン選手権大会

平成２５年９月１４～１６日　いしかわ総合スポーツセンター

2013年度　JOCジュニア男子シングルス（BS）

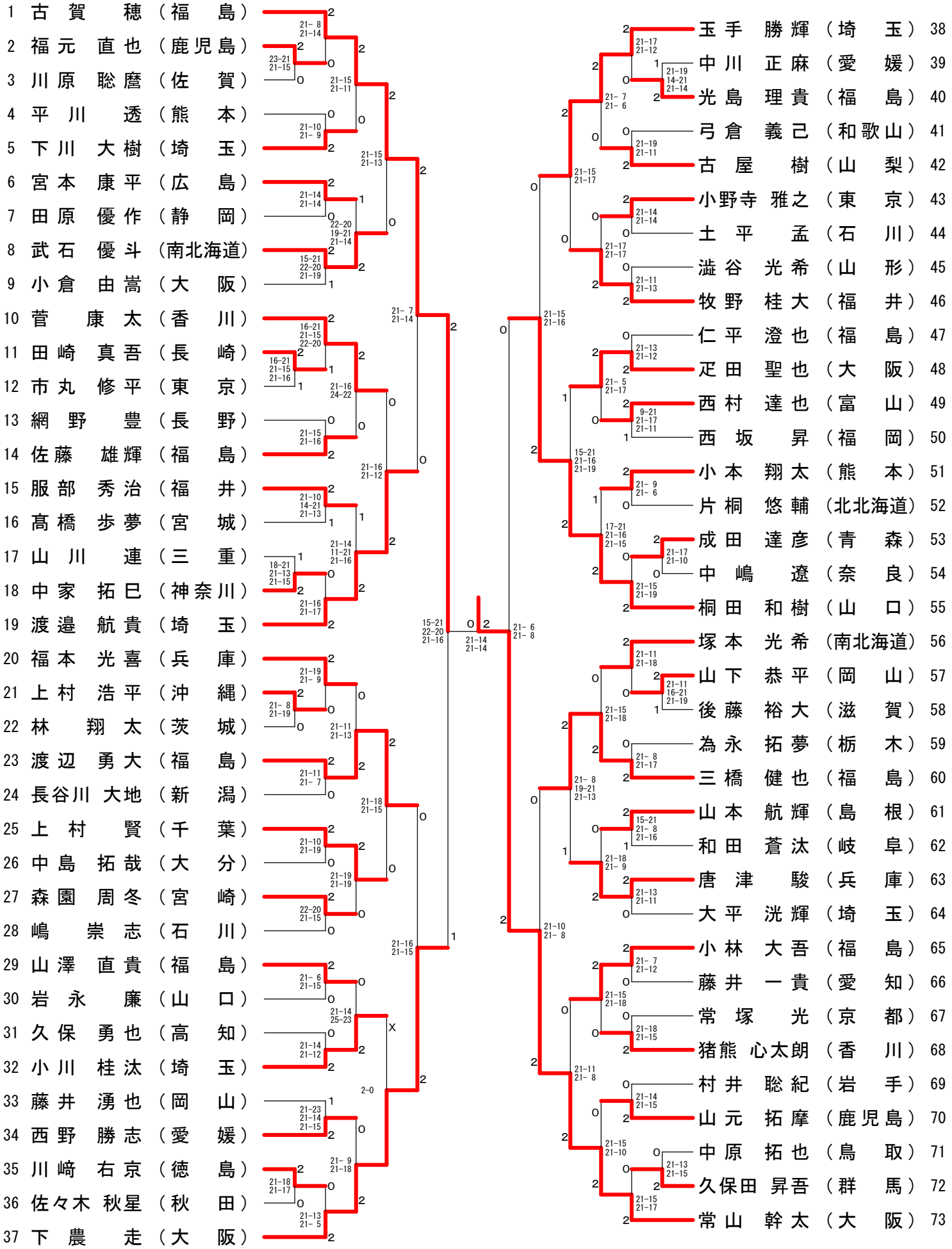

第３２回全日本ジュニアバドミントン選手権大会

平成２５年９月１４～１６日　いしかわ総合スポーツセンター

2013年度　JOCジュニア男子ダブルス（BD）

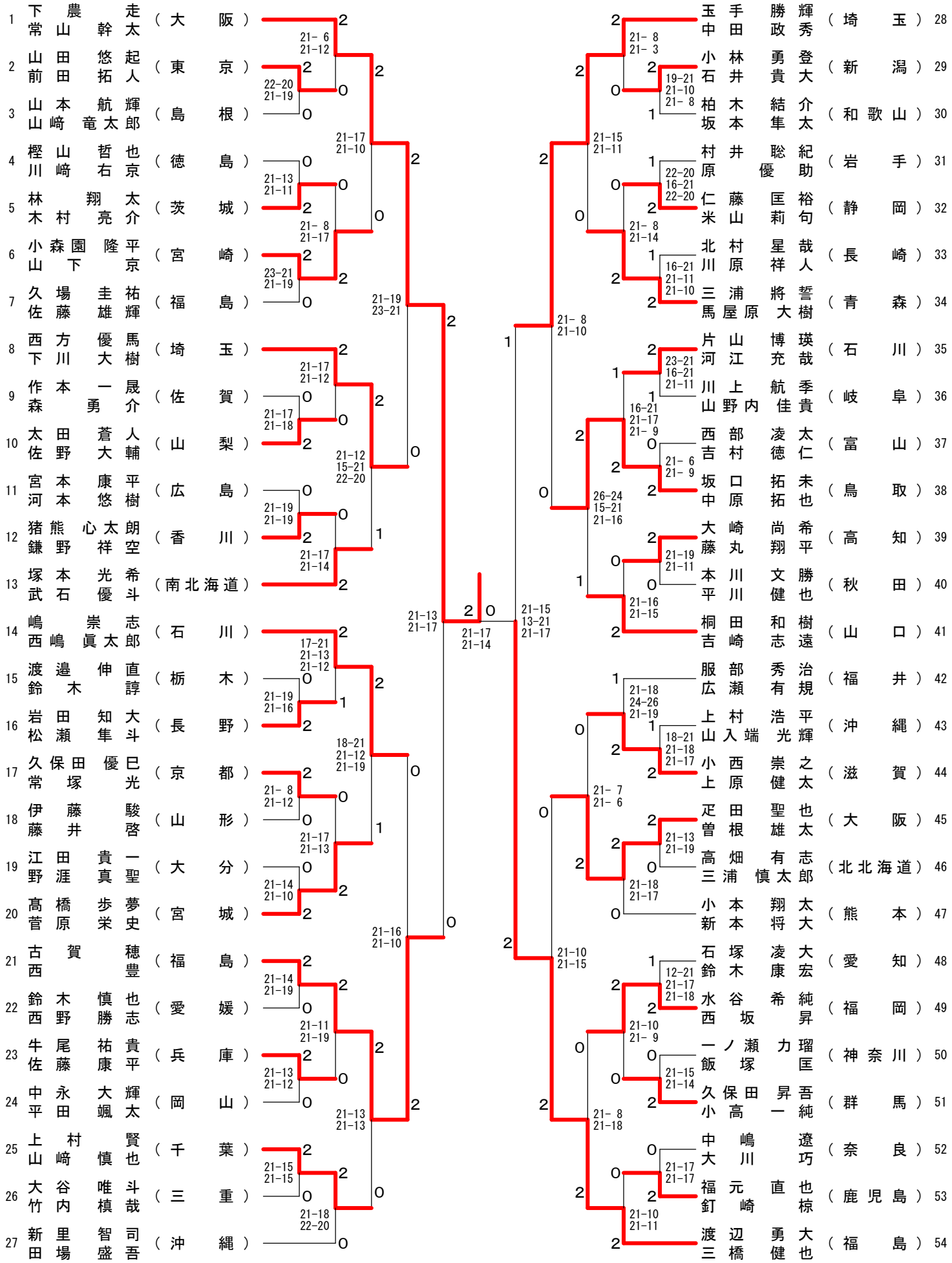

第３２回全日本ジュニアバドミントン選手権大会

平成２５年９月１４～１６日　いしかわ総合スポーツセンター

2013年度　JOCジュニア女子シングルス（GS）

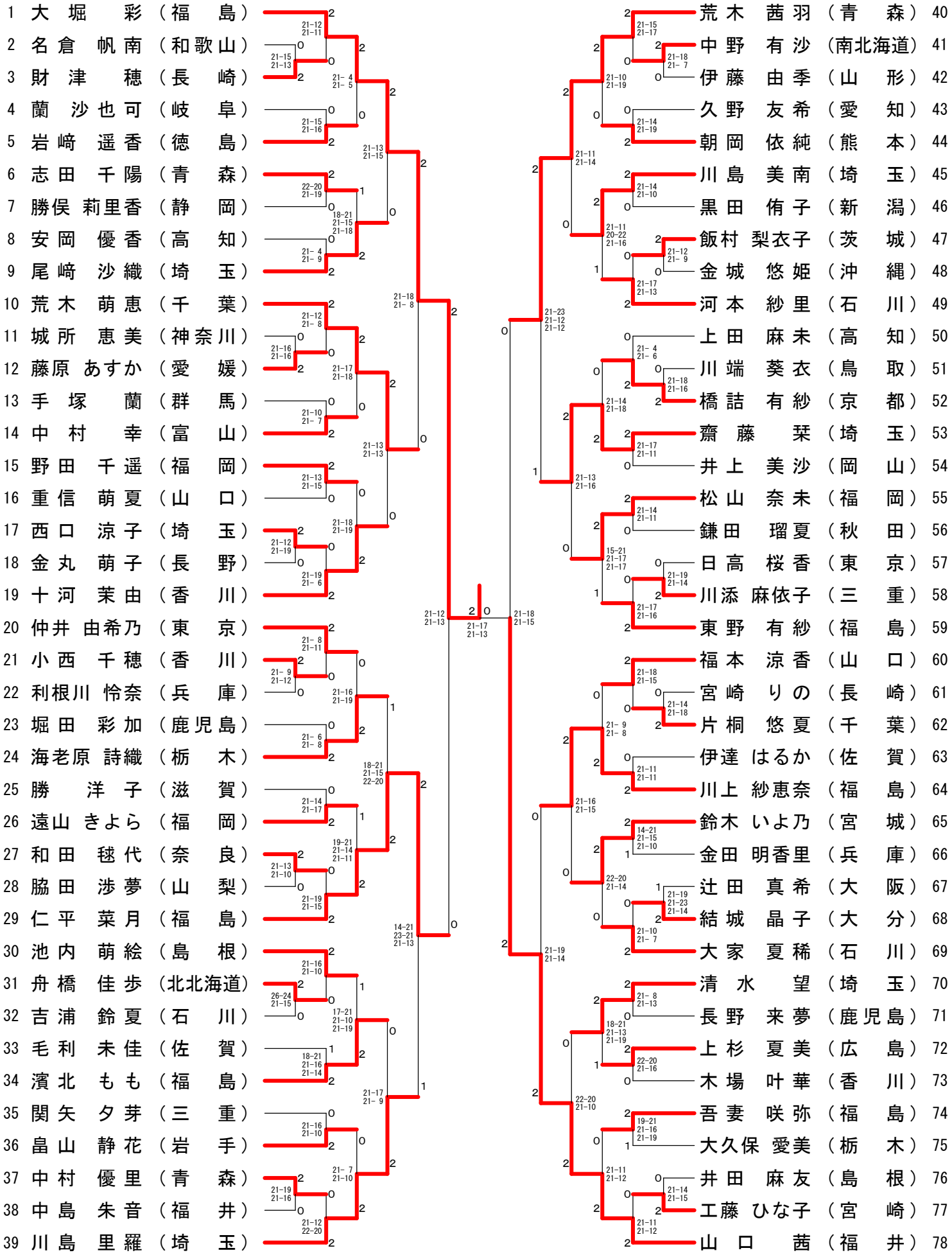

第３２回全日本ジュニアバドミントン選手権大会

平成２５年９月１４～１６日　いしかわ総合スポーツセンター

2013年度　JOCジュニア女子ダブルス（GD）

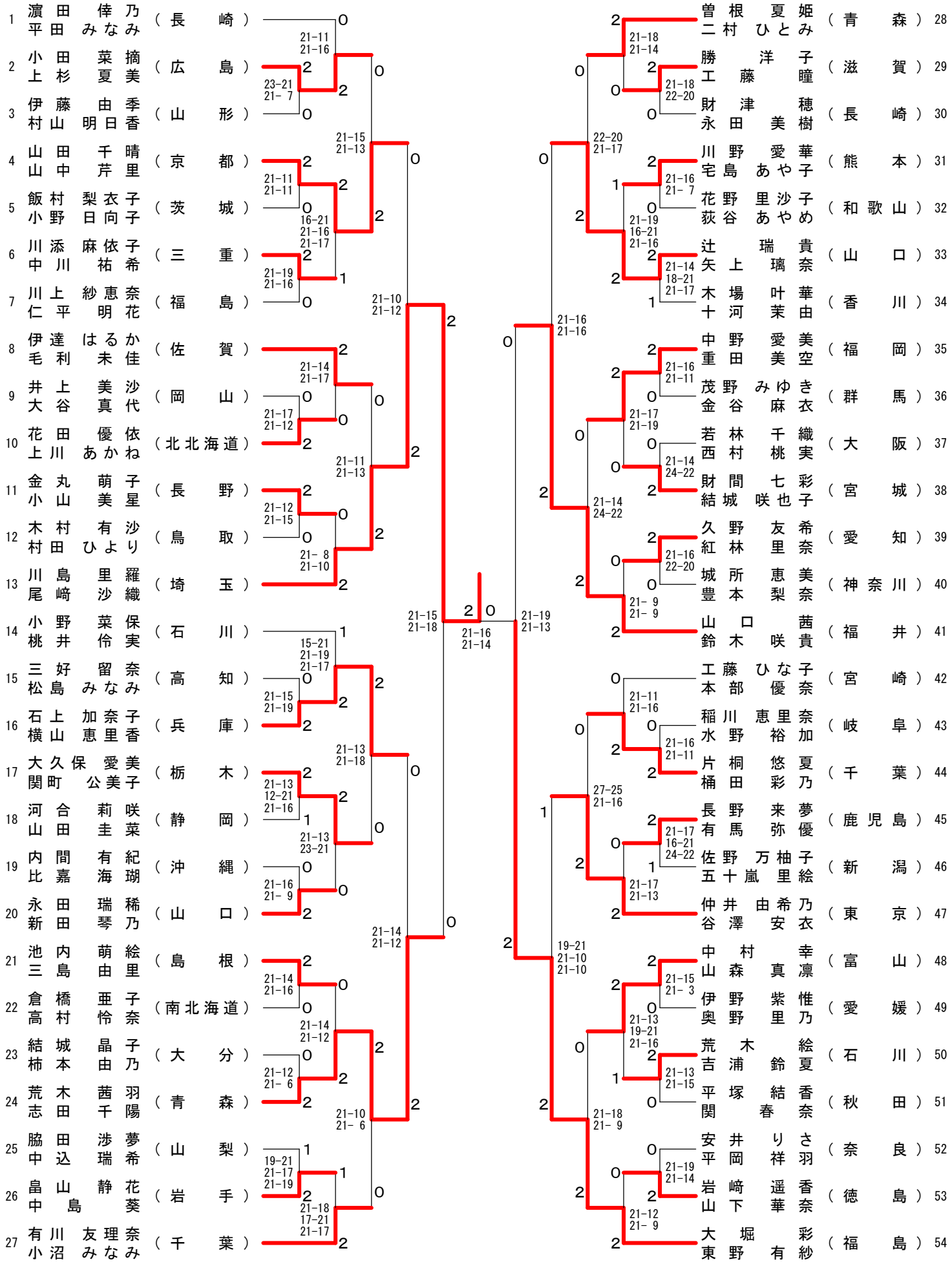

第３２回全日本ジュニアバドミントン選手権大会

平成２５年９月１４～１６日　いしかわ総合スポーツセンター

2013年度　JOCジュニア新人男子シングルス（bs）

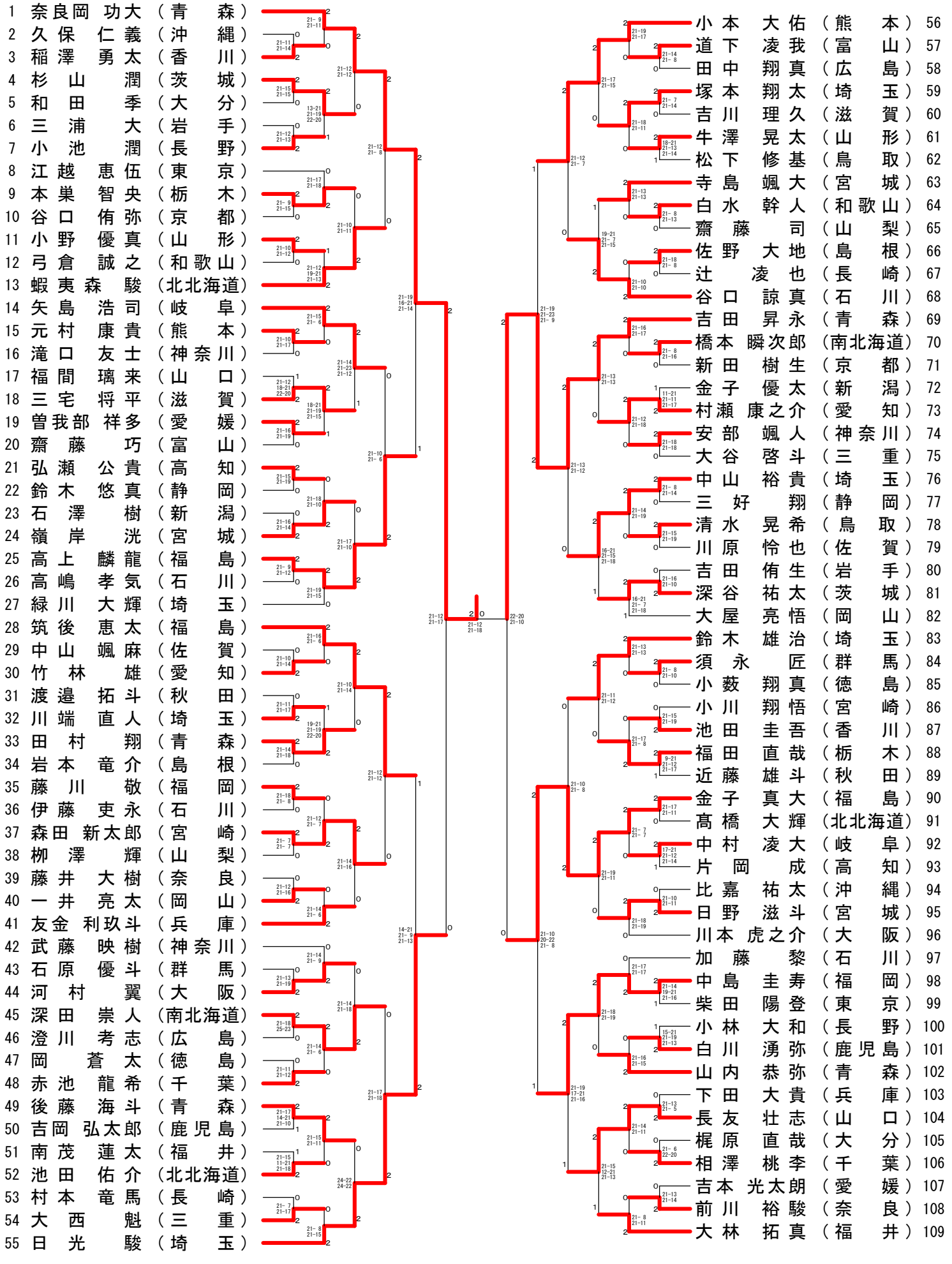

第３２回全日本ジュニアバドミントン選手権大会

平成２５年９月１４～１６日　いしかわ総合スポーツセンター
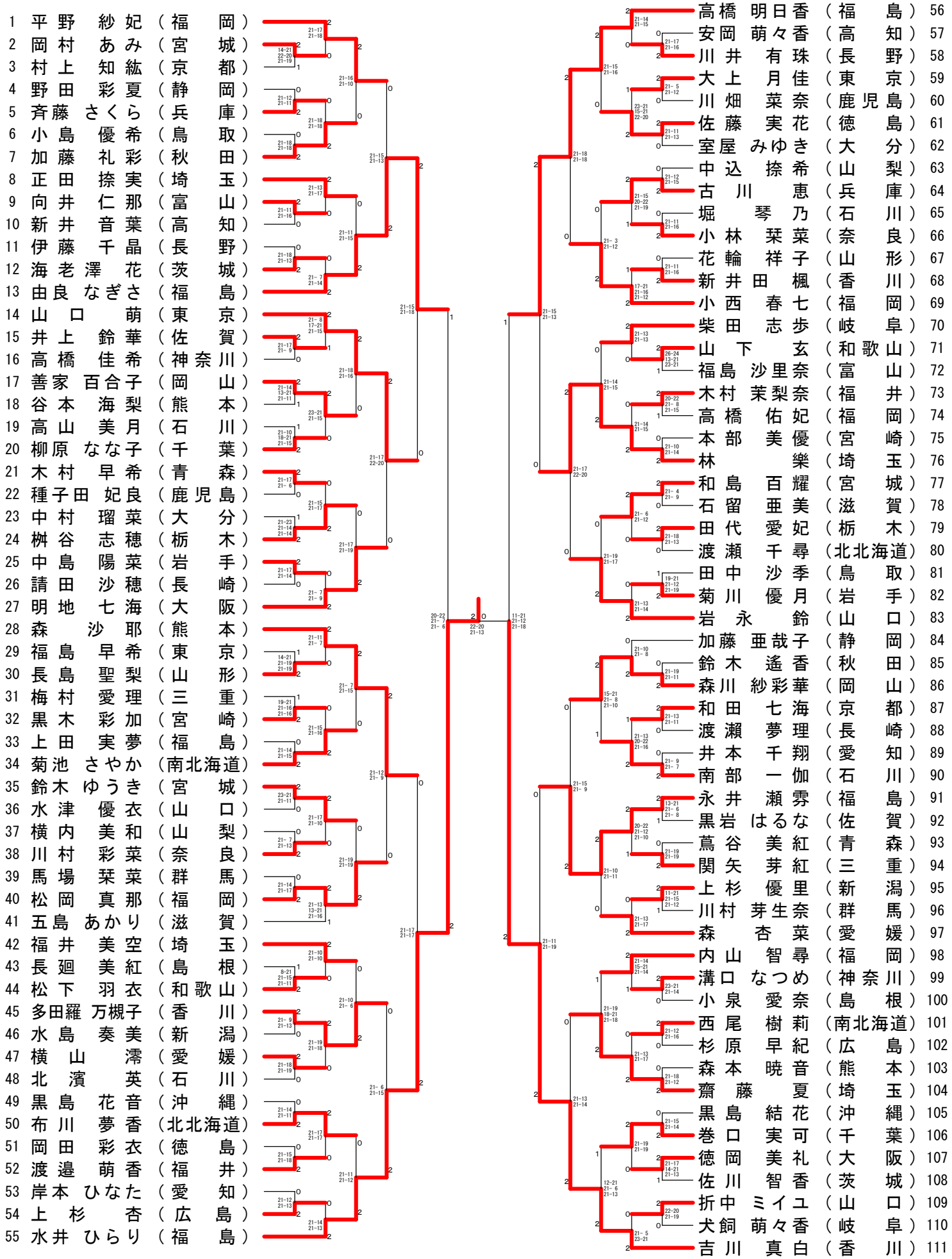
2013年度　JOCジュニア新人女子シングルス（gs）